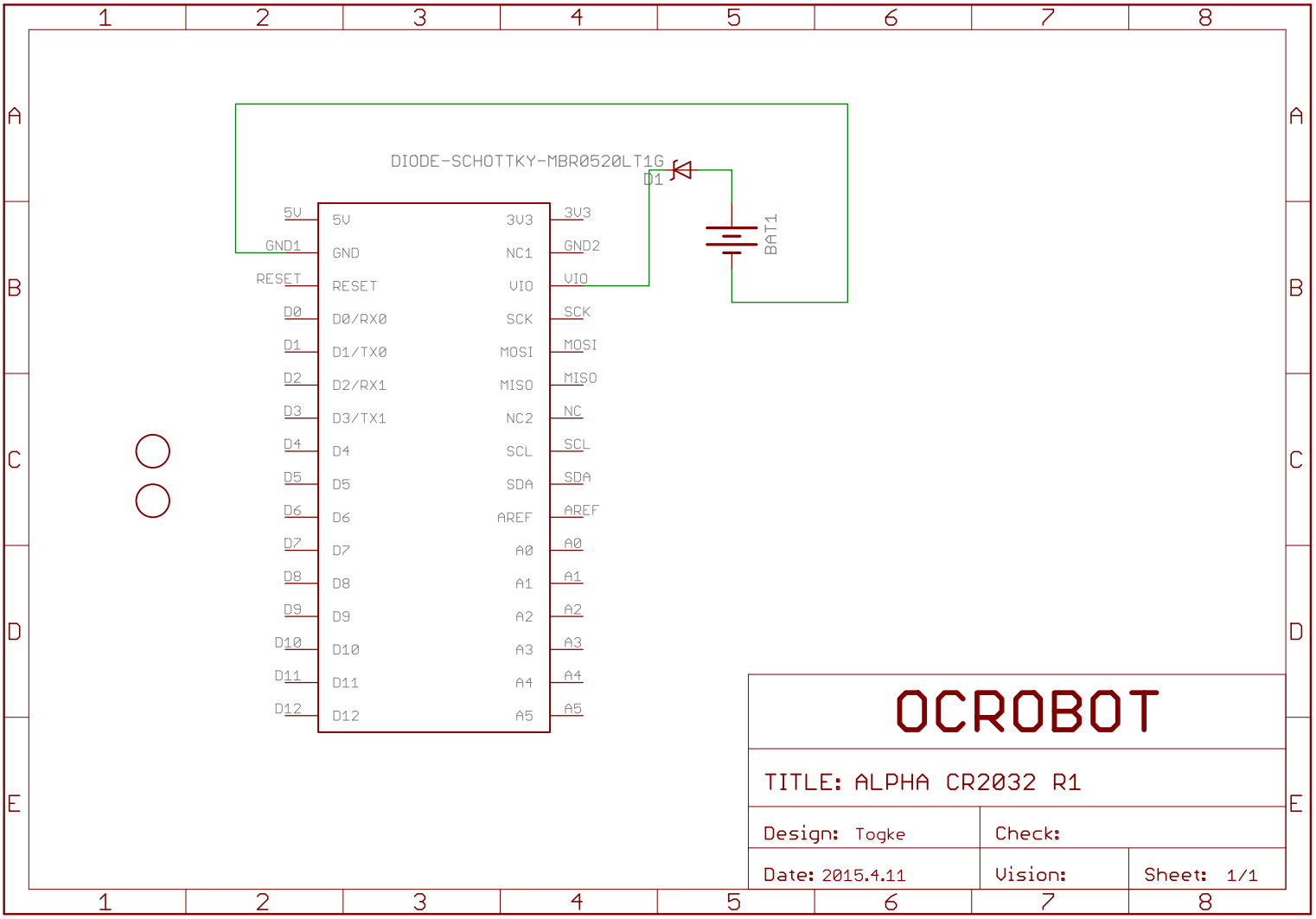
DIODE-SCHOTTKY-MBR0520LT1G
D1
BAT1
5V
GND1
RESET
D0
D1
D2
D3
D4
D5
D6
D7
D8
D9
D10
D11
D12
5V
GND
RESET
D0/RX0
D1/TX0
D2/RX1
D3/TX1
D4
D5
D6
D7
D8
D9
D10
D11
D12
3V3
NC1
VIO
SCK
MOSI
MISO
NC2
SCL
SDA
AREF
A0
A1
A2
A3
A4
A5
3V3
GND2
VIO
SCK
MOSI
MISO
NC
SCL
SDA
AREF
A0
A1
A2
A3
A4
A5
OCROBOT
TITLE: ALPHA CR2032 R1
Design: Togke
Check:
Date: 2015.4.11
Vision:
Sheet: 1/1